1	2	3	4	5	6	7	8	9	10	11	12	13	14	15	16	17	18	19	20

= RZ

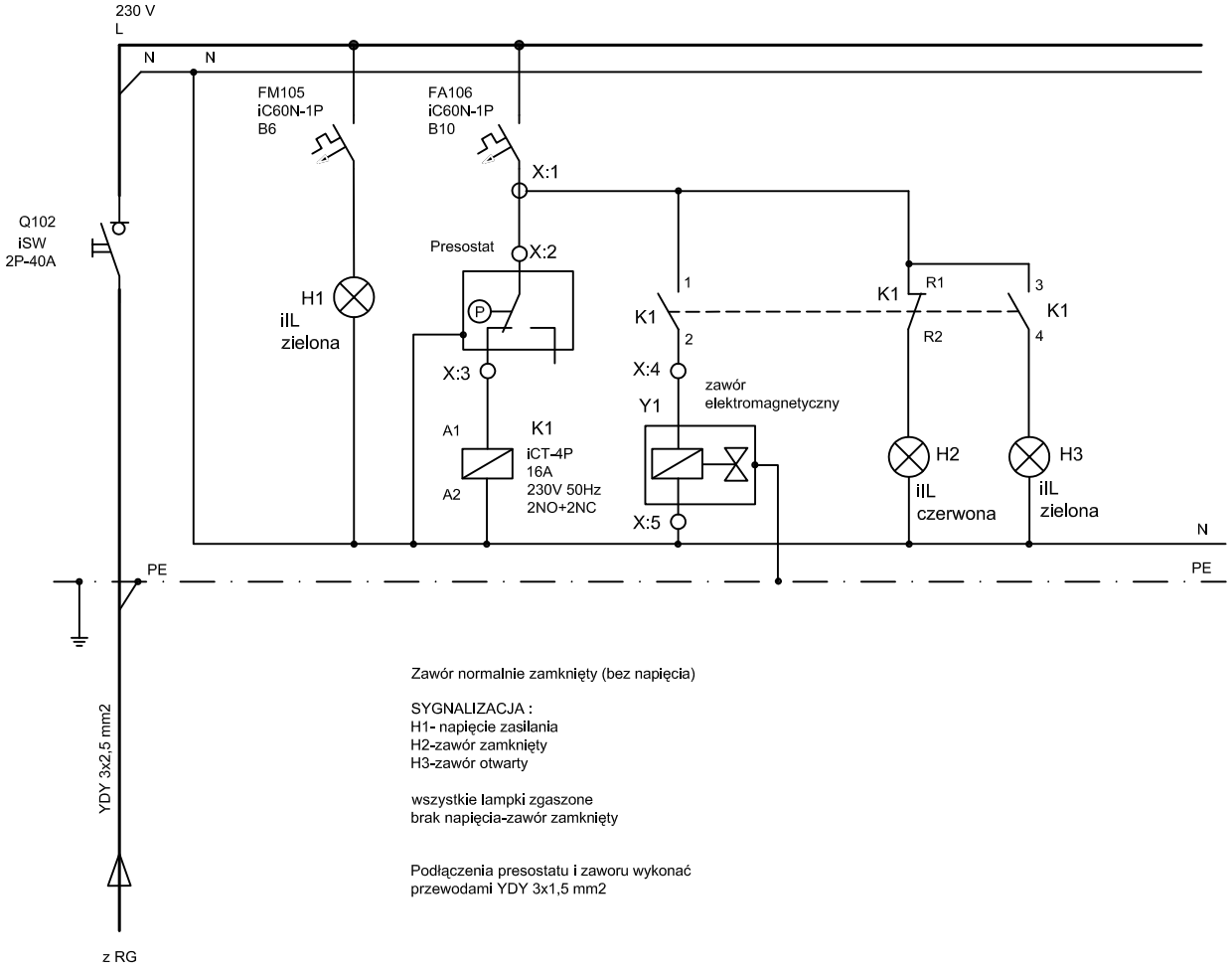

Zawór normalnie zamknięty (bez napięcia)

SYGNALIZACJA :
H1- napięcie zasilania
H2-zawór zamknięty
H3-zawór otwarty

wszystkie lampki zgaszone
brak napięcia-zawór zamknięty

Podłączenia presostatu i zaworu wykonać
przewodami YDY 3x1,5 mm2

RZ

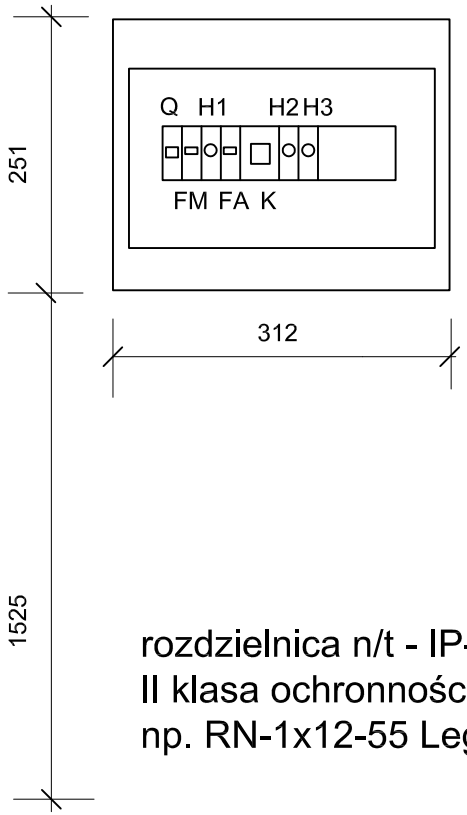

rozdzielnica n/t - IP-55
II klasa ochronności
np. RN-1x12-55 Legrand

PRACOWNIA PROJEKTOWO-WDROŻENIOWA ELEKTROTECHNIKI ELPROJEKT s.c. Tadeusz Koryzno , Bogusław Pokojski 10-444 Olsztyn , ul.Kołobrzeska 13 p.320 , tel. 089 534 13 27, elprojekt@wp.pl	Data	Funkcja	Imię i Nazwisko	Uprawnienia	Podpis	Tytuł rysunku: SCHEMAT I ZESTAWIENIE ROZDZIELNICY RZ	Nr proj.:	Nr rys.: E1-12
	12.2014	Projektant	mgr inż. Tadeusz Koryzno	257/87/OL		Tytuł projektu: PRZEBUDOWA PODDASZA BURSY NA PRACOWNIE ORAZ WARSZTATY SZKOLNE PRZY ZESPOLE SZKÓŁ I PLACÓWEK OŚWIATOWYCH W LIDZBARKU WARMIŃSKIM UL.WIERZBICKIEGO 3B. INSTALACJE ELEKTROENERGETYCZNE	Skala:	Nr ark.: 1
	12.2014	Sprawdził	mgr inż. Bogusław Pokojski	92/84/OL				